組立説明書

商品名 Tapis: RA/LA sofa 2/3seater (5754A-2PR/L or 5754-3PR/L)

A		4PCS
B	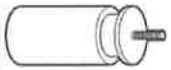	1PC
C		8PCS
D		8PCS
E		1PC

完成図

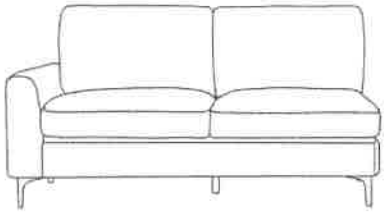

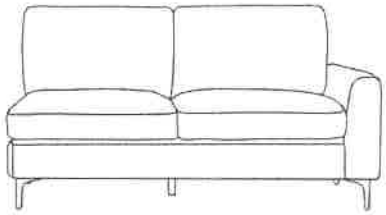

下図のように脚を取り付ける。

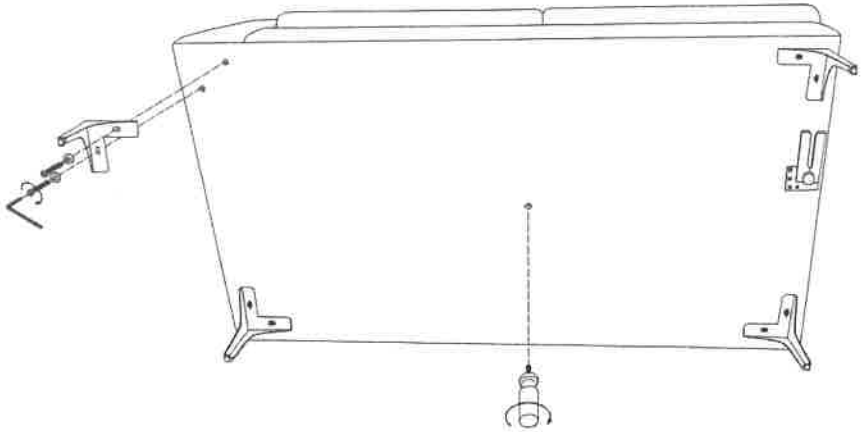

カウチと組み立てる場合、
下図のように連結してください。

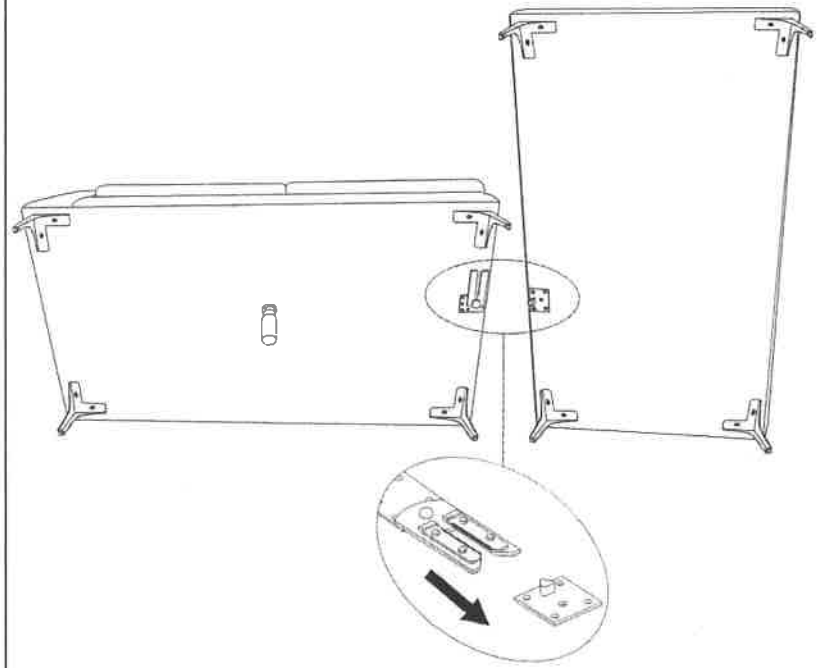

組立・運搬は必ず2名以上で行い、ソファ本体及び床材などを傷つけないようにご注意しながら
組立方法にそって作業をお願いします。

組立説明書

商品名　Tapis：LA/RA chaise longue (5754/5754A-2GR/L)

A		4PCS
B		8PCS
C		8PCS
D		1PC

完成図

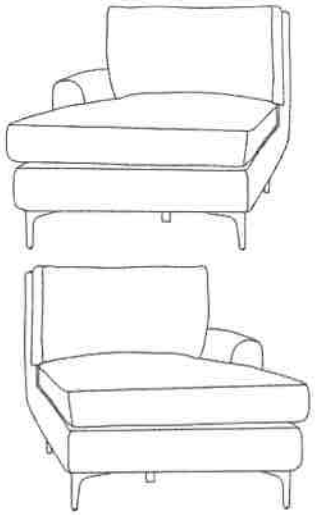

図のように脚を取り付ける。

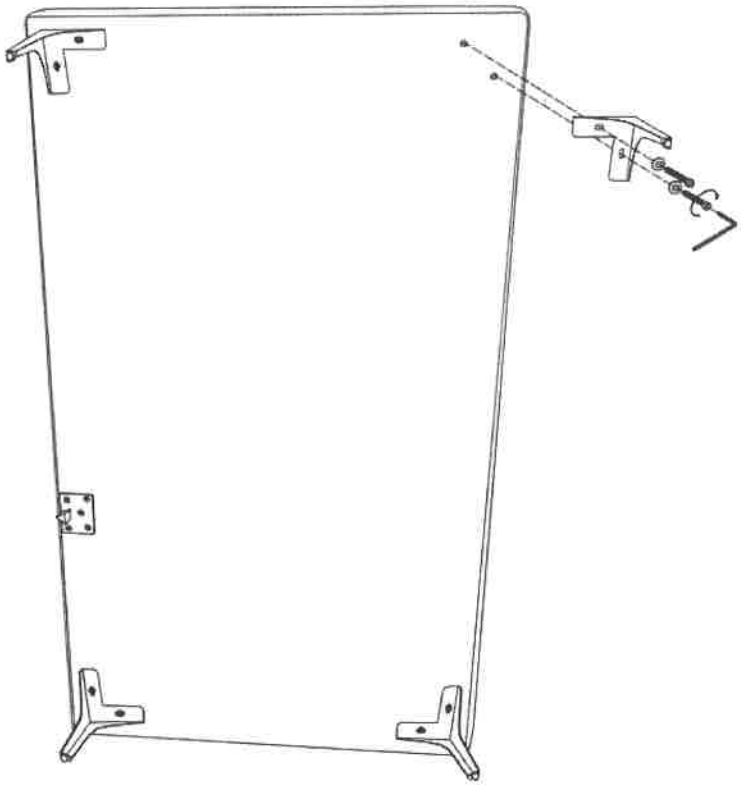

3PR/L、2PR/Lと組み立てる場合、
図のように連結してください。

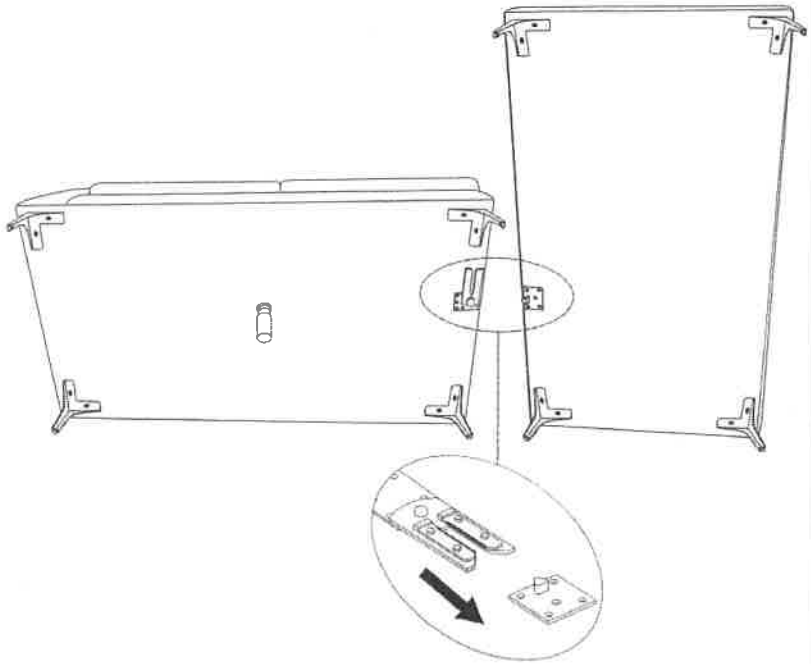

組立・運搬は必ず2名以上で行い、ソファ本体及び床材などを傷つけないようにご注意しながら
組立方法にそって作業をお願いします。